**Aufnahme**
**Record**
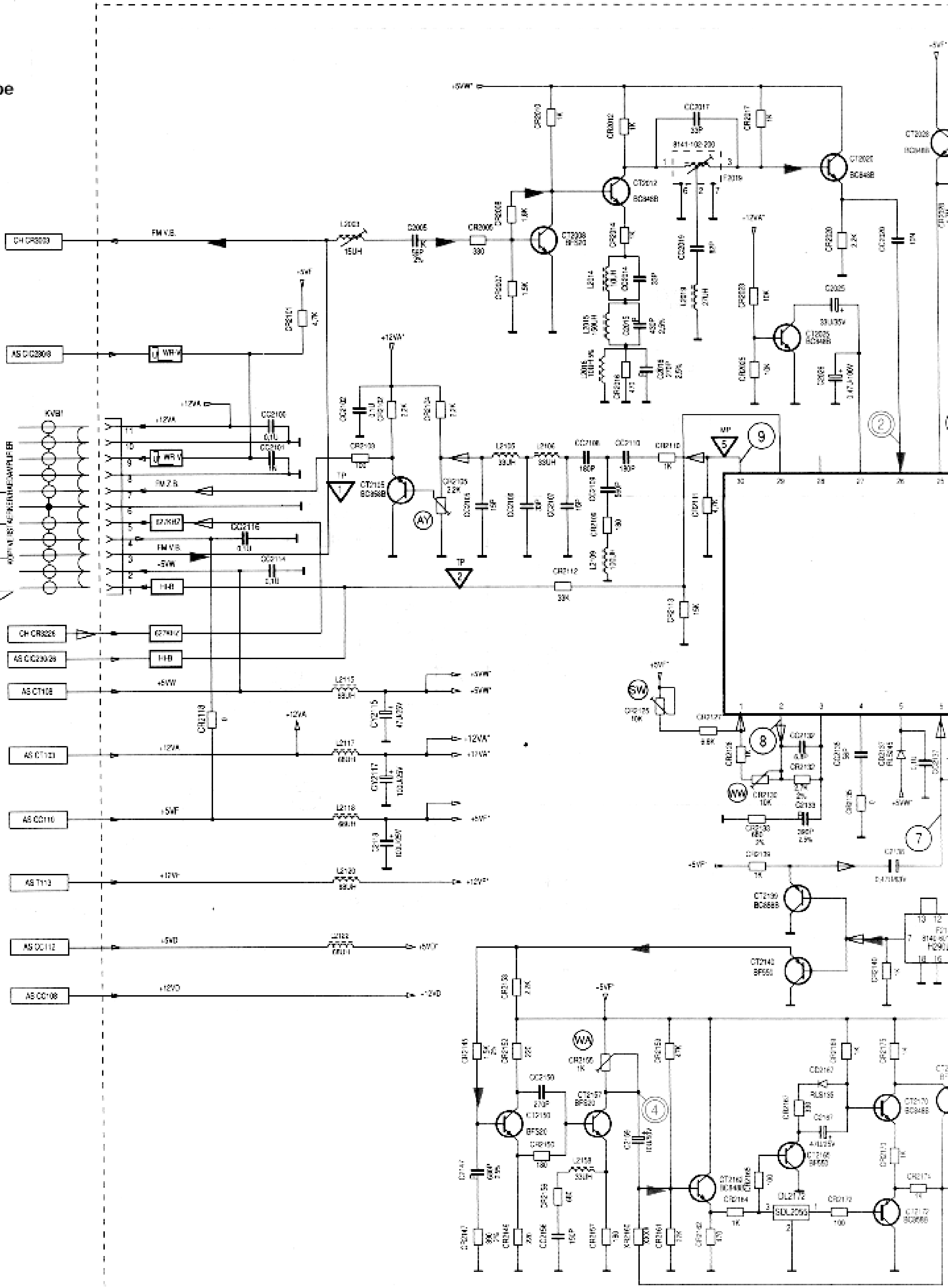
**Wiedergabe**
**Playback**